سهند دور

تولید کننده موتور گیربکس آسانسور

بیش از ۴۰ سال تجربه در تولید انواع گیربکس های صنعتی
از ۰/۱۲ کیلووات تا ۳۰ مگاوات

اصفهان – منطقه صنعتی دولت آباد

031-45114

09133893841
09133046043

Info@sahanddour.co

www.SahandDour.co

جدول مشخصات موتور گیربکس آسانسور

ردیف	شرح		مشخصات فنی			
1	مدل موتور گیربکس	Type Of Gear motor	SD/6VF	SD/6AC	SD/7VF	SD/7AC
2	نوع موتور	Type Of Electrical Motor	3VF	AC2	3VF	AC2
3	توان خروجی موتور	Output Power Of Electrical Motor	6/1	6/1	7/3	7/3
4	سرعت خطی	Car Speed [M/S]	1.00	1.00	1.00	1.00
5	جریان (دور کند)	Current (Low Speed)[A]	-	8/7	-	10/4
6	جریان (دور تند)	Current (High Speed)[A]	11/3	14/7	15/9	17/7
7	نسبت تبدیل گیربکس	Ratio Of Gearbox	1/43	1/43	1/43	1/43
8	استاتیک لود	Static Load	3000	3000	3000	3000
9	راندمان گیربکس	Gearbox Efficiency	%72	%72	%72	%72
10	تعداد شیار	Number Of Grooves	5	5	5	5
11	قطر سیم بکسل	Diameter Of Cable[mm]	10	10	10	10
12	سرعت	Rotational Speed (RPM)	1500/1460	دور کند 375/300 دور تند 1500/1340	1500/1460	دور کند 375/310 دور تند 1500/1380
13	زاویه گاما	Angle Groove [°]	36	36	36	36
14	زاویه بتا	Angle Undercut Groove[°]	105/97/85	105/97/85	105/97/85	105/97/85
15	گام شیار فلکه	Pitch Of Grooves [mm]	17	17	17	17
16	ولتاژ	Voltage [V]	400	400	400	400
17	حداکثر استارت در ساعت	Sts./h	180	180	180	180

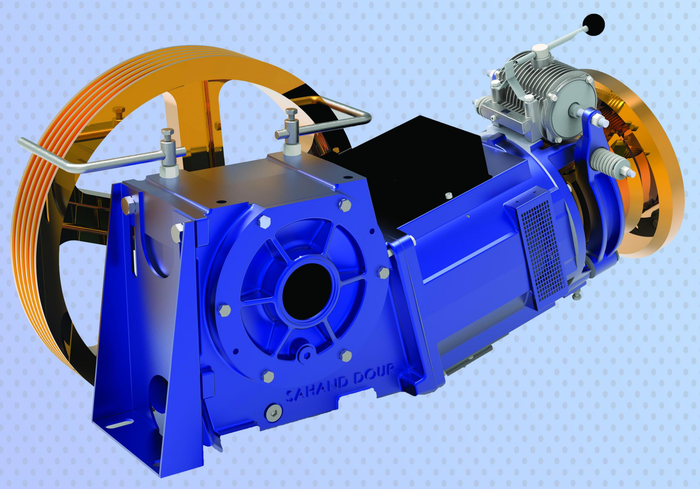

شرکت سهنددور واقع در شهر صنعتی اصفهان در سال ۱۳۶۲ اقدام به تولید گیربکس های حلزونی نمود .این شرکت در سال ۱۳۷۶ با راه اندازی واحد تحقیق و توسعه به تولید انواع گیربکس های خاص مورد استفاده صنایع فولاد ، سیمان ، نفت ، گاز ، پتروشیمی ، ساختمان و غیره کشور پرداخت .

این مجموعه در سال ۱۳۷۹ با خرید و توسعه شرکت اطلس پمپ سپاهان که در حال حاضر ۵۰ نوع قطعه خودرو تولید می کند گسترش یافت ، علاوه بر آن این هلدینگ شامل ریخته گری سهند ذوب ، شرکت پارس ذوب اسپادانا بوده و دارای بیش از ۸۰۰ نفر پرسنل و مساحتی بالغ بر ۴۱۰۰۰ متر مربع می باشد. سهنددور در سال ۱۳۹۶ با توجه به نیاز کشور در زمینه موتور گیربکس آسانسور و همچنین مجهز بودن به آزمایشگاه تست عملکرد گیربکس بر اساس استاندارد API اقدام به تولید موتور گیربکس های آسانسور نمود . هم اکنون سهنددور با پیروی از اصول تولید و کیفیت با کمک مهندسین مجرب و متخصصین فنی و اجرایی و نیز با استفاده از نرم افزارهای جامع مهندسی و بهره گیری از ماشین آلات پیشرفته سنگین و سبک در حال تولید انواع گیربکس های حلزونی ، آسانسور ، هلیکال، خورشیدی ، مخروطی مارپیچ از ۰/۱۲ کیلووات تا ۳۰ مگاوات می باشد.

هسته اصلی آسانسور، موتور و گیربکس آن می باشد. چرخدنده های این گیربکس از نوع مارپیچ و حلزون با مدول خاص جهت افزایش راندمان می باشد. سیستم خروجی این گیربکس به یک فلکه کشش متصل می گردد، که کابل بکسل روی آن نصب می شود و به کمک جابجایی که در اثر حرکت وزنه تعادل صورت می گیرد، باعث حرکت کابین آسانسور می گردد. در مکانیزم این گیربکس، به وسیله کاهش سرعت چرخش، همراه با استفاده از گیربکس کاهنده سرعت، گشتاور افزایش می یابد، در نتیجه این توانایی در آن به وجود می آید که اشیای سنگین تری را با توجه به قطر پولی، بلند کند. این نوع گیربکس با توجه به متریال مصرف شده در چرخدنده ها توانایی ایستادگی بیشتری را در برابر بار های ضربه ای دارد.

AC2

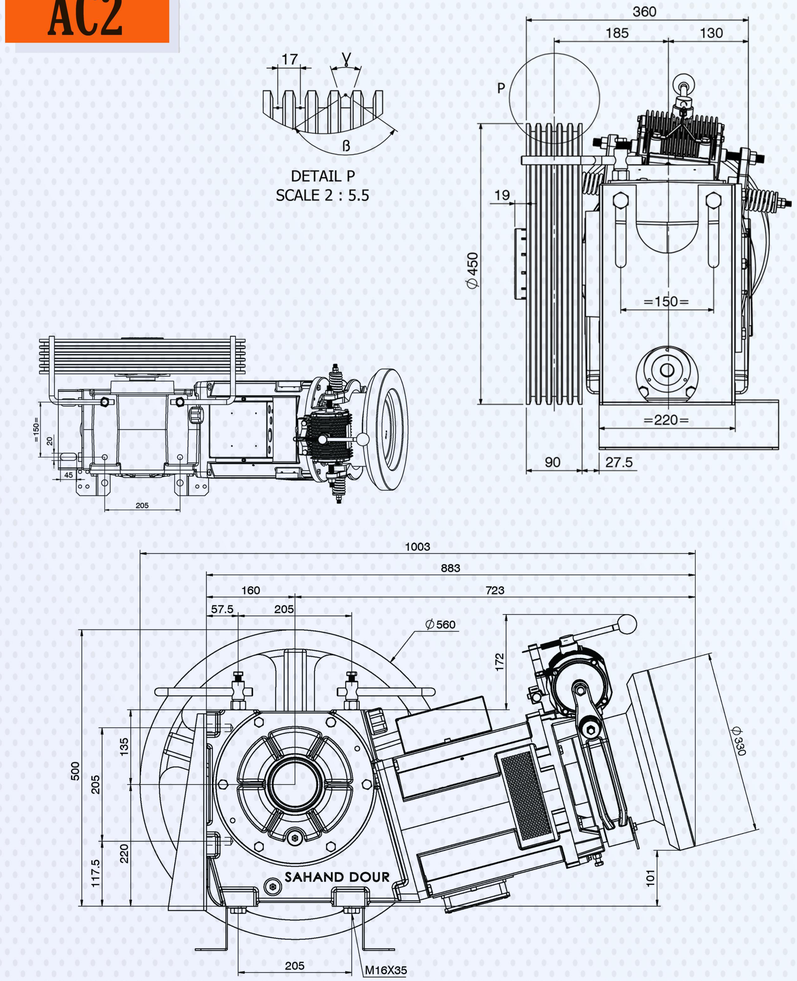
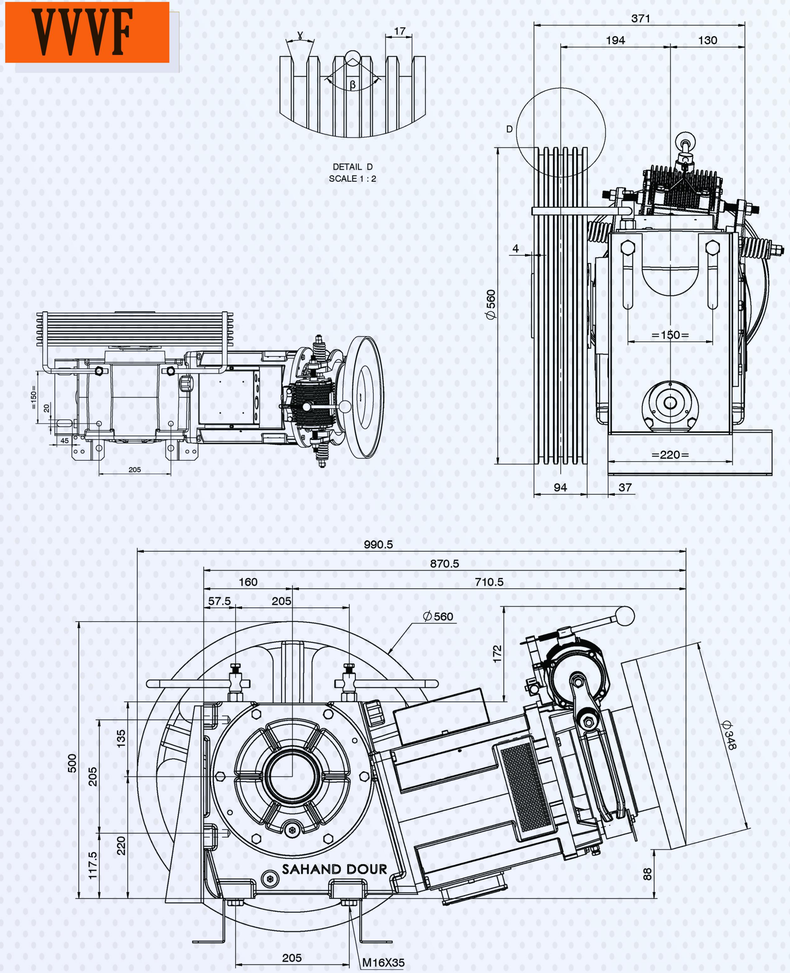
VVVF